5557&5559&5566&5569型连接器承认书图面

名　　称	材　　料	附　　注
基座 Housing	Nylon 66 UL94V-2/V-0	Transparent(透明白)/Black(黑色)

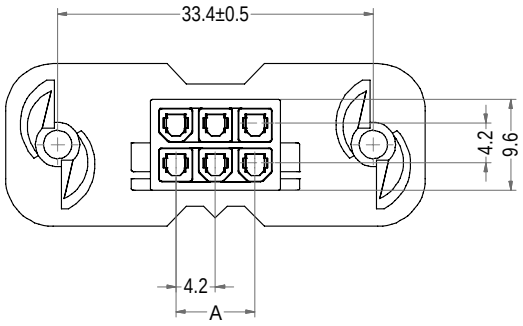

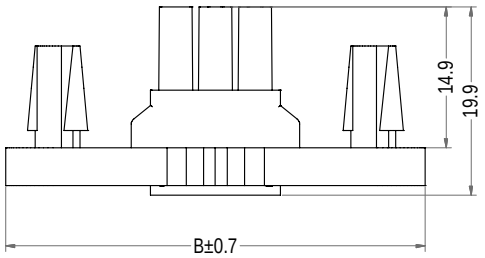

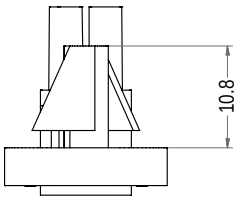

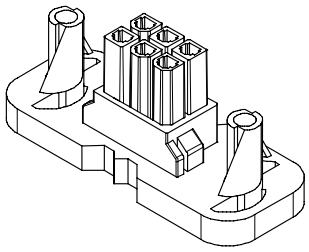

3D图示

Poles	Part No.	Description	DIM=A	DIM=B
4	C4201-HD02X2	5557-2X2YD	4.20	40.20
6	C4201-HD03X2	5557-2X3YD	8.40	44.40

LHE® 浙江联和电子有限公司			
品名	5557-2XYD	比例	5 : 4
料号	C4201-HDX2	未注公差(mm)	
图号	/	>0~3	±0.12
材料	Nylon 66 UL94V-2/V-0	>3~18	±0.15
制图	王天 2024-03-05	>18~50	±0.3
审核	天琴 2024-03-05	>50~120	±0.5
批准	李育文 2024-03-05	X°	±3°
视角		X.X°	±0.5°